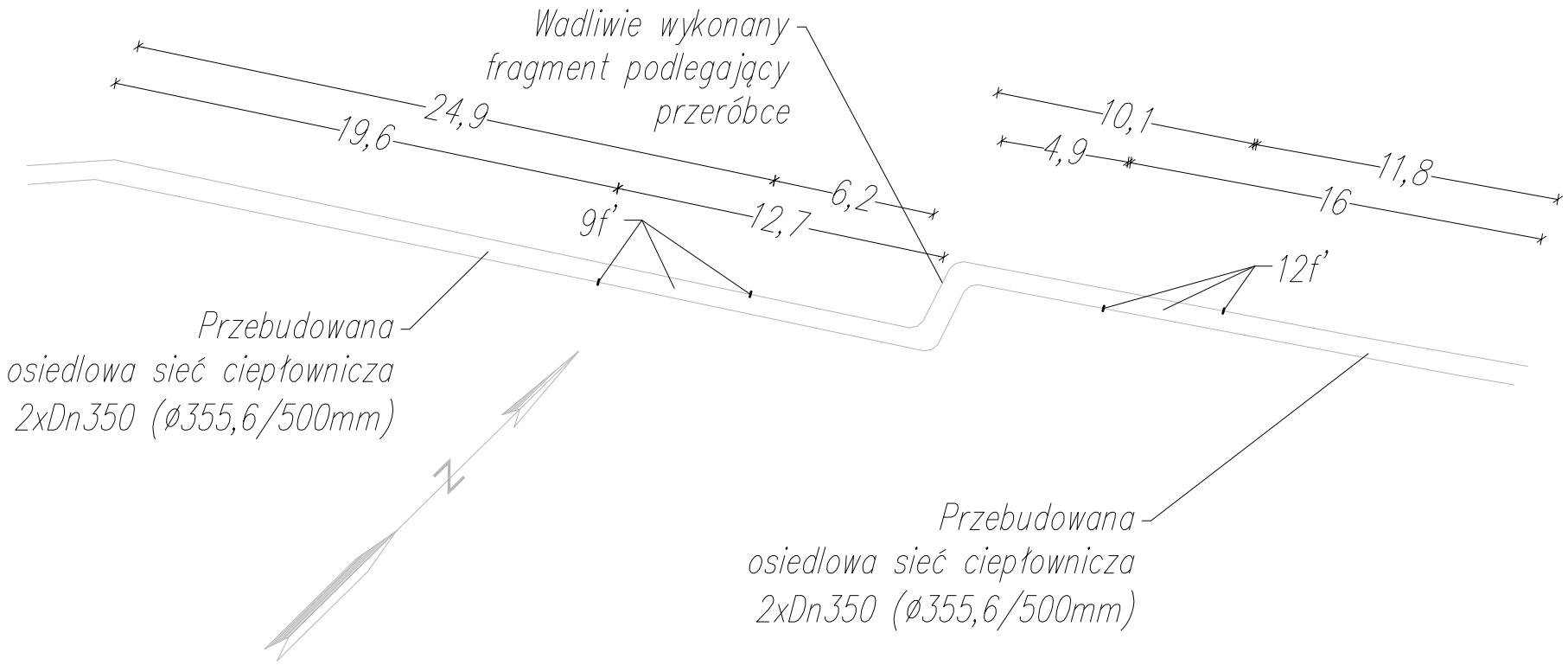

KOREKTA ODCINKA WADLIWIE
WYKONANEGO
Legenda:

- proj. rurociąg preizolowany
- proj. maty kompensacyjne
- proj. studnia na zawory preizolowane
- proj. mufy termokurczliwe
- proj. pomieszczenie wymiennikowni
- proj. rura ochronna
- istn. sieć ciepłownicza
- proj. rurociąg zasilania
- proj. rurociąg powrotu

Proj. przebudowy osiedlowej sieci cieplnej z rur preizolowanych o średnicach:
– 2xDN350 (355,6/500) na odcinku od pkt. 09f' do pkt. 12f' o długości L=2x21,6 m.

Oznaczenia:
09f. – Właczenie w istniejącą sieć DN350, ukosowanie 5°
10f. – Kolano preizolowane 75° DN350
11f. – Kolano preizolowane 75° DN350
12f. – Właczenie w istniejącą sieć DN350, ukosowanie 6°

Maty kompensacyjne:
odc. 09f' – 10f: gr. 40 mm, długość 2,0 m
gr. 40 mm, długość 2,0 m
odc. 10f – 11f: gr. 40 mm, długość 2,0 m
gr. 40 mm, długość 2,0 m
odc. 11f – 12f': gr. 40 mm, długość 2,0 m
gr. 40 mm, długość 2,0 m

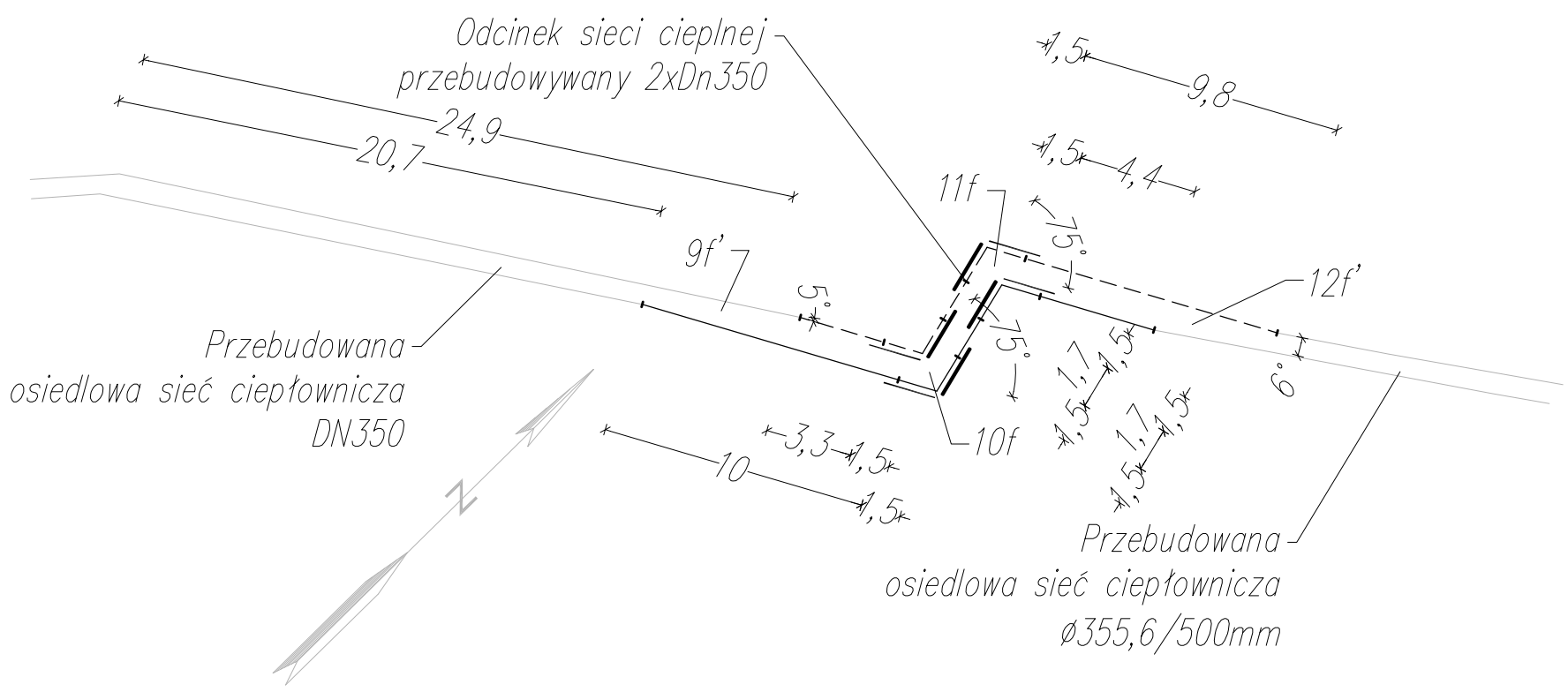

BIURO PROJEKTOWO - USŁUGOWE
"G A M R A D" Mariusz Rapacz
ul. Bukowska 54, 32-050 Skawina
e-mail: biurogamrad@gmail.com

Nazwa inwestycji:
Przebudowa sieci cieplnej kanałowej 2xDN300 na sieć cieplną preizolowaną 2xDN350
- odcinek F na działkach nr 41/27, 41/25, 41/22, 41/12, 41/29, 41/18, 57/21
obręb 71 jednostka ewidencyjna Nowy Sącz

Inwestor:
Miejskie Przedsiębiorstwo Energetyki
Cieplnej Sp. z o.o. w Nowym Sączu
ul. Wiśniowieckiego 56, 33-300 Nowy Sącz

Temat rysunku:
Schemat montażowy

	IMIĘ I NAZWISKO:	SPECJALNOŚĆ:	NUMER UPRAWNIEŃ:	PODPIS:
PROJEKTOWAŁ:	mgr inż. Grzegorz Andrzej Funek	Sanitarna	MAP/0257/POOS/04	
OPRACOWAŁ:	Mariusz Rapacz			

DATA:	BRANŻA:	FAZA:	NR RYSUNKU:	SKALA:
20.12.2021	Sanitarna	PW	SCF-03A	1:250

WSZYSTKIE PRAWA ZASTRZEŻONE, ŁĄCZNIE Z PRAWEM REPRODUKCJI LUB UDOSTĘPNIANIA OSOBOM TRZECIM TEGO RYSUNKU LUB JEGO CZĘŚCI BEZ WYRAŹNEGO UPOWAŻNIENIA